Laveuse à légumes
Lave légumes 200 l. - panier fixe - 8/30 kg - cycle manuel

REPÈRE #

MODELE #

NOM #

SIS #

AIA #

660031 (LV200)

Lave légumes à cuve fixe : 200 litres, charge par cycle 8/30 kg - cycle de lavage manuel

Description courte

Repère No.

Capacité/cycle : légumes légers 8 kg, légumes lourds 30 kg Durée du cycle : 2-3 mn. Construction en acier inox AISI 304 satiné. Cuve fixe de 200 litres avec fond incliné et perforé amovible pour le nettoyage. Plan de découpe en plastique alimentaire. Pression de l'eau réglable en fonction du type de légumes à laver. Pieds ajustables en hauteur. Cycle de lavage manuel

APPROBATION:

Caractéristiques principales

- Zone de travail en matériau non toxique compatible avec une utilisation alimentaire.
- Fond de cuve à double inclinaison pour permettre le nettoyage automatique.
- La forme de la cuve de lavage permet un vortex efficace.
- Vanne à bille manuelle « Soft action » permettant de réguler la pression d'arrivée d'eau de lavage.
- Arrivée de l'eau dans l'appareil par électrovanne.
- Panneau de commande simple à utiliser avec sélecteur de vidange et bouton pour réguler l'intensité de l'eau de recirculation.
- Durée du cycle de 2 à 3 minutes.
- Pieds en inox réglables en hauteur.
- Protection IP 25 contre les jets d'eau, des objets solides et les petits animaux (supérieure à 6 mm)

Construction

- Entièrement en inox AISI 304.
- Les cuves ont une capacité de 8 kg de légumes légers, feuillus ou 30 kg de légumes lourds par cycle.

Laveuse à légumes
Lave légumes 200 l. - panier fixe - 8/30 kg - cycle manuel

Laveuse à légumes
Lave légumes 200 l. - panier fixe - 8/30 kg - cycle manuel

Avant

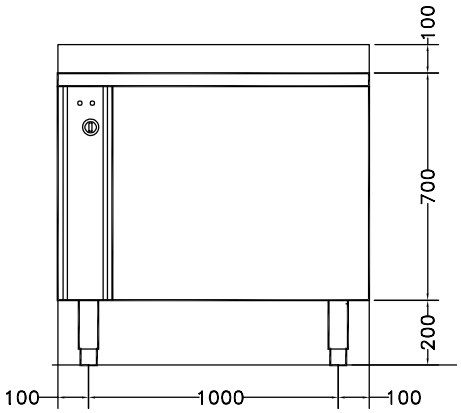

Côté

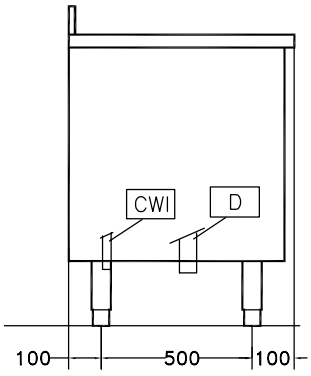

CWI1 = Raccordement eau froide
D = Vidange
EI = Connexion électrique

Dessus

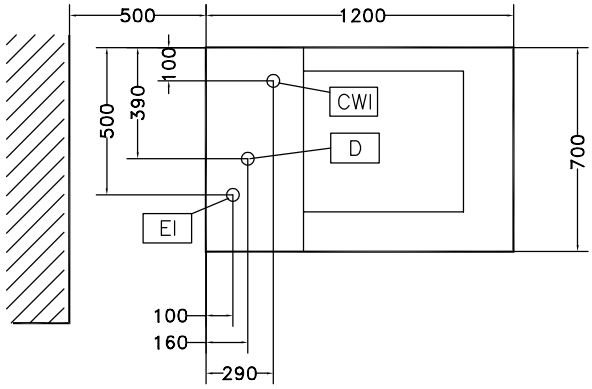

Électrique

Total Watts :	
660031 (LV200)	1.1 kW

Informations générales

Capacité de cuve utile :	200 lt
Capacité de chargement/ cycle - petits légumes	8 kg
Capacité de chargement/ cycle - gros légumes	30 kg
Largeur extérieure	1200 mm
Profondeur extérieure	700 mm
Hauteur extérieure	850 mm
Poids brut :	133 kg

La societe se reserve le droit de modifier les specifications techniques sans préavis.